Security Tech Germany

PPIC34520

QUICK GUIDE

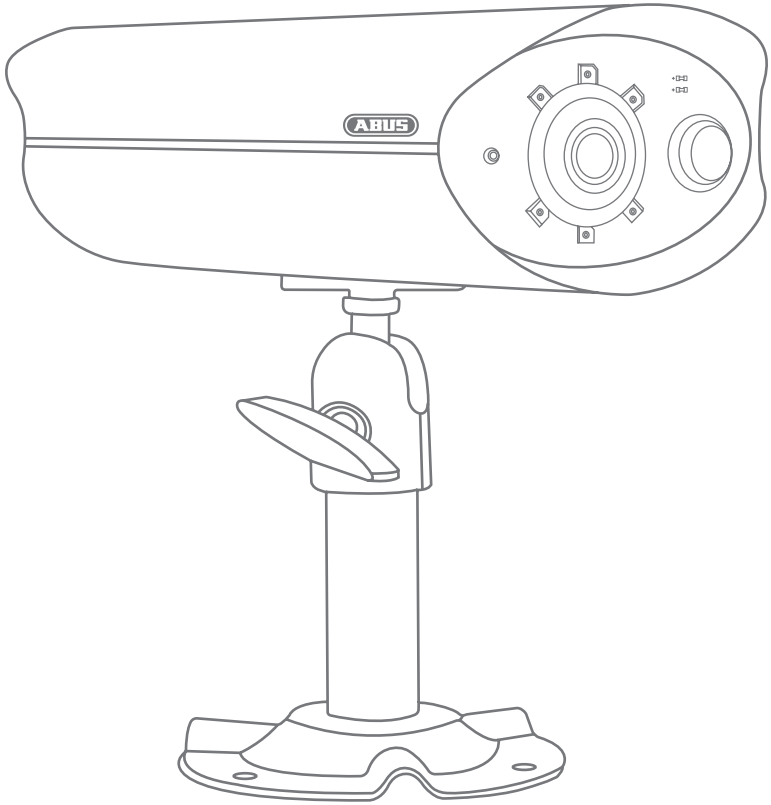

ABUS Security-Center • Linker Kreuthweg 5
86444 Affing • Germany • abus.com

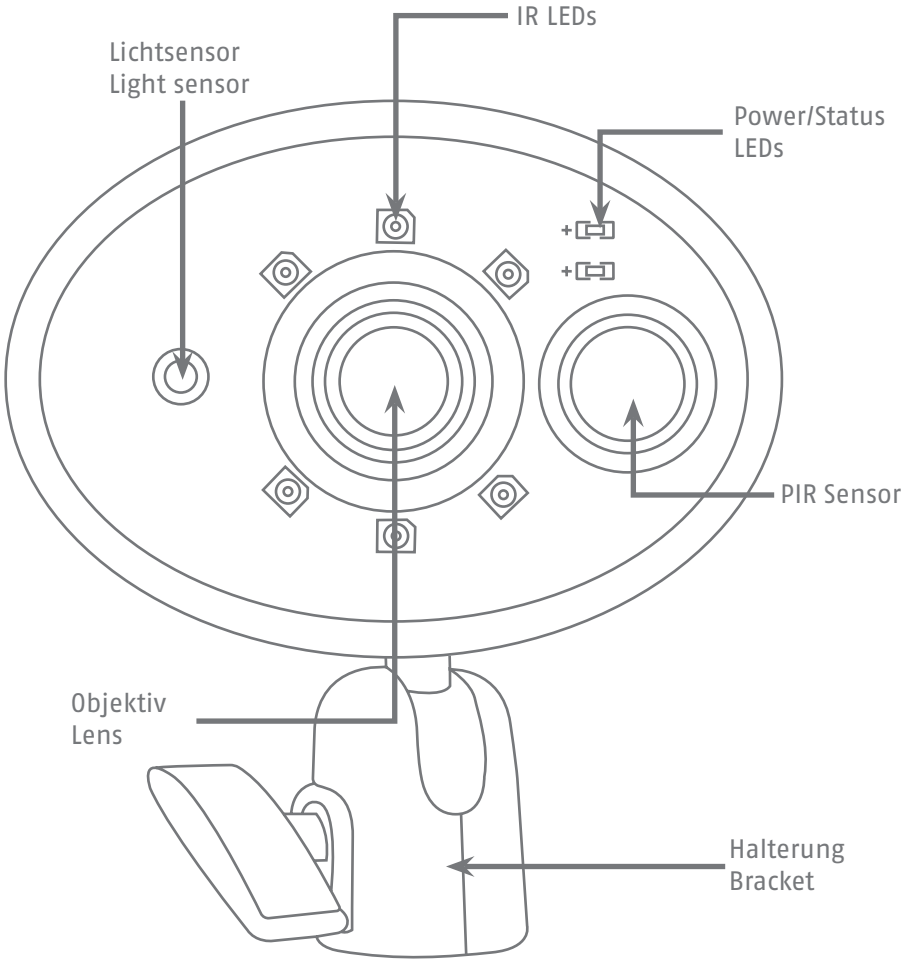
IR LEDs
Lichtsensor
Light sensor
Power/Status
LEDs
PIR Sensor
Objektiv
Lens
Halterung
Bracket

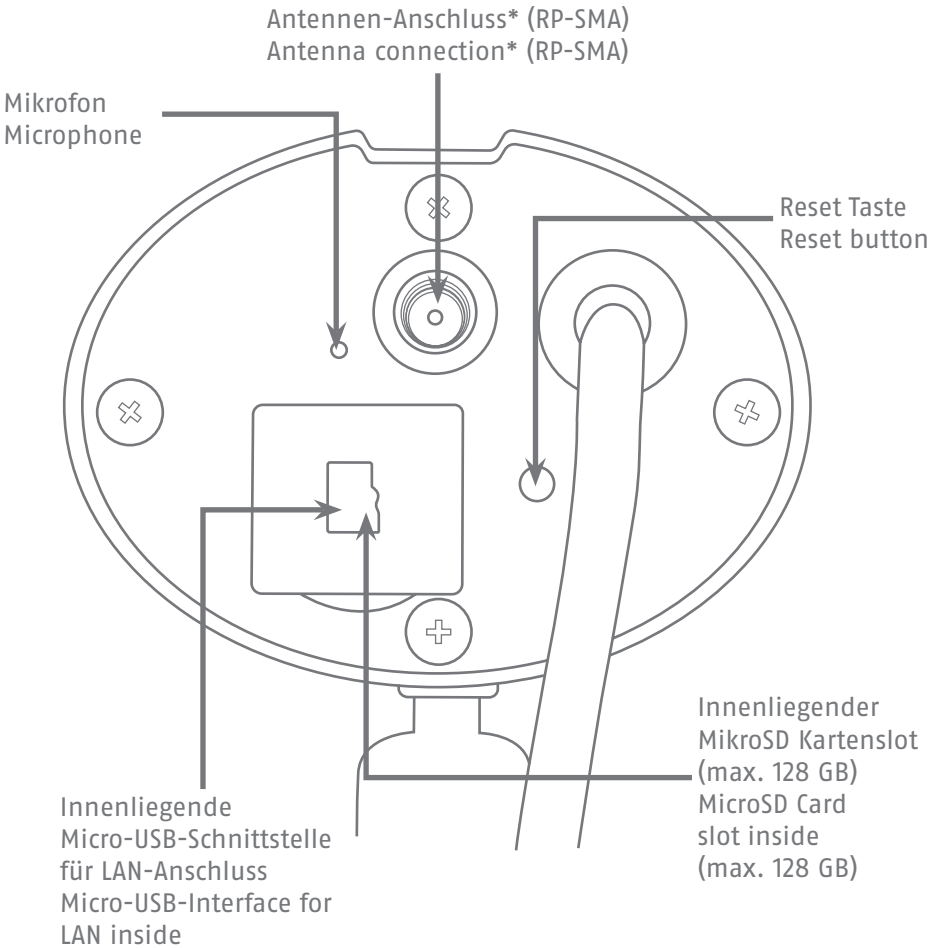

Spannungsversorgung
(5V DC / 1,5A)
Power supply
(5V DC / 1,5A)

*Funk-Frequenz: 2,4Ghz (802.11 b/g/n)
Max. Sendeleistung mit Antenne: 20db
*Radio-Frequency: 2,4Ghz (802.11 b/g/n)
Max. Transmission power with Antenna: 20db

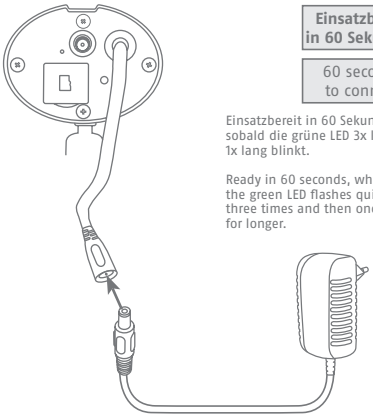

Einsatzbereit in 60 Sekunden

60 seconds to connect

Einsatzbereit in 60 Sekunden, sobald die grüne LED 3x kurz, 1x lang blinkt.

Ready in 60 seconds, when the green LED flashes quickly three times and then once for longer.

1

Download
iOS / Android

2

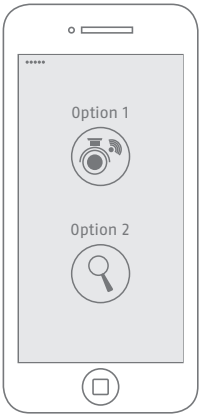

App öffnen

Open App

App öffnen, Option 1 wählen für die Einbindung über WLAN. Für eine Einbindung per Netzwerkkabel oder Einrichtung einer bereits eingebundenen Kamera (Option 2) laden Sie die Anleitung von der Website abus.com/ product/PPIC34520 herunter.

Open the app, select option 1 for the installation via WiFi. For the installation via Networkcable or adding an existing camera (option 2), please download the manual from abus.com/product/ PPIC34520 website.

3

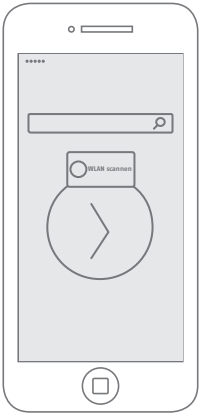

Option 1

Option 1

Die App sucht nach einer Kamera und fährt automatisch mit der Einrichtung fort. Sind mehrere Kameras gleichzeitig zur Einrichtung verfügbar, wählen Sie eine Kamera aus und bestätigen Sie dies mit der Pfeil-Taste.

The app searches for a camera and continues the installation automatically. If several cameras are ready for installation, please choose one and continue with the arrow-button.

4

Android Setup

Sicherheitscode ändern

Change Security Code

Bei der Erstinstallation muss der Sicherheitscode geändert werden. Die erneute Verwendung des Standard Sicherheitscodes „123456“ ist nicht möglich. Es wird empfohlen eine Kombination aus Zahlen sowie Klein- und Großbuchstaben zu verwenden. Die Verwendung von Umlauten und Sonderzeichen ist nicht möglich.

In the first installation you will need to change the security code. You will not be allowed to enter the standard security code ‚123456‘ as your new code. We recommend using a combination of numbers and letters in lower and uppercase. The use of special characters is not supported.

5

W-LAN Einrichtung

Wi-Fi Setup

Wählen Sie ihr WLAN-Netzwerk aus der Drop-Down Liste aus. Geben Sie Ihren WLAN Schlüssel ein und bestätigen Sie mit OK. Die Kamera benötigt für den Verbindungsaufbau ca. 90 Sekunden.

Choose your Wi-Fi Network in the drop down list. Type in your Wi-Fi password and confirm with OK. The camera needs around 90 seconds to establish the connection.

6

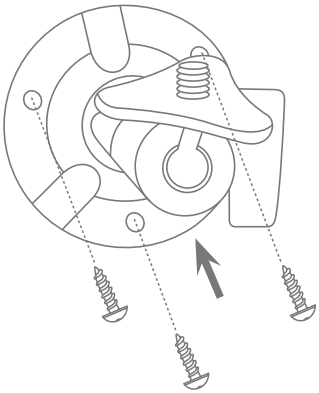

7

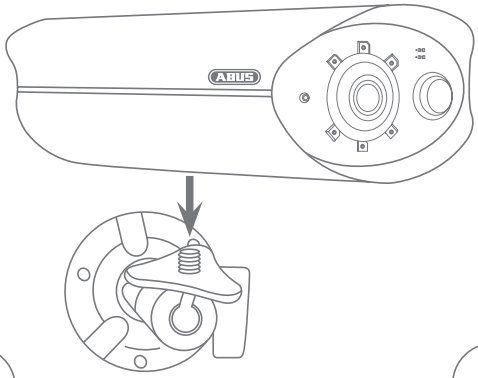

8

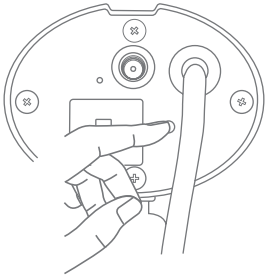

Werkseinstellungen

Default Settings

Halten Sie die Reset-Taste für ca. 5 Sekunden gedrückt, bis die rote LED blinkt. Die Kamera wird zurückgesetzt und startet neu. Die Kamera ist nach ca. 90 Sekunden wieder im Auslieferungszustand

Hold down the reset button for about 5 seconds until the red LED flashes. This will reset the camera and it will restart. The camera will be restored to its default settings in approximately 90 seconds.

i

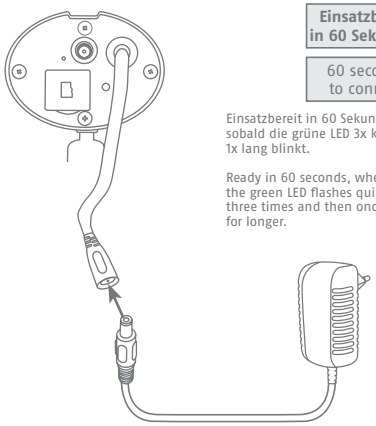

Einsatzbereit in 60 Sekunden

60 seconds to connect

Einsatzbereit in 60 Sekunden, sobald die grüne LED 3x kurz, 1x lang blinkt.

Ready in 60 seconds, when the green LED flashes quickly three times and then once for longer.

1

Download
iOS / Android

2

Verbindung mit der Kamera

Connect to camera

Bevor Sie die App öffnen, gehen Sie zu den Netzwerkeinstellungen Ihres Gerätes und verbinden sich mit dem WLAN der Kamera. Dieses erkennen Sie an dem Namen „HD-XXXXXX". Das Passwort für das WLAN der Kamera lautet: „**12345678**".

Before you open the app, go to the Wi-Fi settings of your device and connect to the Wi-Fi of the camera. The name of the Wi-Fi will be „HD-XXXXXX". The password for the Wi-Fi of the camera is: „**12345678**".

3

App öffnen

Open App

App öffnen, Option 1 wählen für die Einbindung über WLAN. Für eine Einbindung per Netzwerkkabel oder Einrichtung einer bereits eingebundenen Kamera (Option 2) laden Sie die Anleitung von der Website abus.com/product/PPIC34520 herunter.

Open the app, select option 1 for the installation via WiFi. For the installation via Networkcable or adding an existing camera (option 2), please download the manual from abus.com/product/PPIC34520 website.

4

iOS Setup

Sicherheitscode ändern

Change Security Code

Bei der Erstinstallation muss der Sicherheitscode geändert werden. Die erneute Verwendung des Standard Sicherheitscodes „123456“ ist nicht möglich. Es wird empfohlen eine Kombination aus Zahlen sowie Klein- und Großbuchstaben zu verwenden. Die Verwendung von Umlauten und Sonderzeichen ist nicht möglich.

In the first installation you will need to change the security code. You will not be allowed to enter the standard security code ‚123456‘ as your new code. We recommend using a combination of numbers and letters in lower and uppercase. The use of special characters is not supported.

5

W-LAN Einrichtung

Wi-Fi Setup

Wählen Sie ihr WLAN-Netzwerk aus der Drop-Down Liste aus. Geben Sie Ihren WLAN Schlüssel ein und bestätigen Sie mit OK. Die Kamera benötigt für den Verbindungsaufbau ca. 90 Sekunden.

Choose your Wi-Fi Network in the drop down list. Type in your Wi-Fi password and confirm with OK. The camera needs around 90 seconds to establish the connection.

6

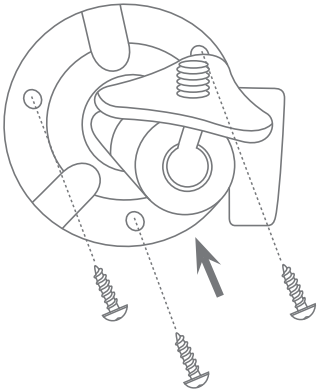

7

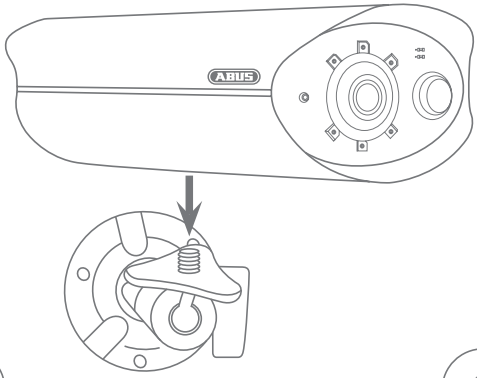

8

Werkseinstellungen

Default Settings

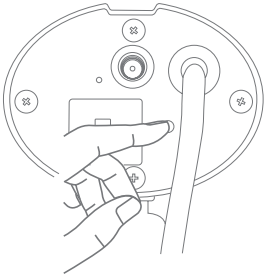

Halten Sie die Reset-Taste für ca. 5 Sekunden gedrückt, bis die rote LED blinkt. Die Kamera wird zurückgesetzt und startet neu. Die Kamera ist nach ca. 90 Sekunden wieder im Auslieferungszustand

Hold down the reset button for about 5 seconds until the red LED flashes. This will reset the camera and it will restart. The camera will be restored to its default settings in approximately 90 seconds.

i

Security Tech Germany

DE Eine alternative Inbetriebnahme sowie detaillierte Informationen erhalten Sie in der Bedienungsanleitung erhältlich auf der Website: abus.com/product/PPIC34520

FR Vous trouverez une alternative de mise en service ainsi que des informations détaillées dans le manuel d'utilisateur disponible sur le site Internet : abus.com/product/PPIC34520

NL Een alternatieve ingebruikname en gedetailleerde informatie vindt u in de gebruikershandleiding op de website: abus.com/product/PPIC34520

IT Per informazioni su una messa in funzione alternativa o sui dettagli del prodotto, consultare le istruzioni per l'uso disponibili all'indirizzo: abus.com/products/PPIC34520

GB An alternative installation as well as detailed information can be found in the user manual which is available on the website: abus.com/product/PPIC34520

DK Alternativ idrifttagning samt detaljerede oplysninger findes i betjeningsvejledningen, som findes på hjemmesiden: abus.com/product/PPIC34520

PL Informacje dotyczące alternatywnych sposobów uruchomienia oraz dodatkowe szczegóły znajdują się w instrukcji obsługi, którą można pobrać na stronie: abus.com/product/PPIC34520

ES En el manual de instrucciones disponible en nuestra página web podrá consultar una puesta en funcionamiento alternativa, así como información más detallada. abus.com/product/PPIC34520

SE Alternativ idrifttagning samt detaljerad information finns i bruksanvisningen som kan hämtas på webbsidan: abus.com/product/PPIC34520